accu-profi Solution GmbH & Co. KG

An der Loher Mühle 25
32545 Bad Oeynhausen
beratung@accu-profi.de

Tel. +49 5731 866 555 0
Fax +49 5731 866 555 9
www.accu-profi.de

CT 45 -12C

Datenblatt

Innovative Merkmale

- Wartungsfreie Konstruktion, kein Wasser nachfüllen, verschlossene Ausführung
- Gehäuseformation der Platten
- technisch reine Schwefelsäure
- auslaufsicher
- Ventil reguliert, max. interner Druck 2,5 psi
- UL 94 HB, UL 94 V0 auf Anforderung
- Gehäuse und Deckel aus ABS
- Niedrige Selbstentladung
- Kein Gefahrgut nach FAA und IATA
- In Übereinstimmung mit: „ IEC 896-2,DIN 43534, BS 6290 Pt4 und Eurobat

Produktmerkmale

Nennspannung	12 Volt
Nennkapazität	49 Ah (C 20 bei 20°C)
Betriebsdauer (stand by)	5 Jahre design life
Betriebstemperatur	- 20 °C bis 50 °C
Gitterlegierung	Calcium / Zinn-Blei Legierung
Platten	Gitterplatten
Seperator	Mikroporöses Polymer
Aktives Material	hochreines Blei
Gehäuse und Deckel	ABS (V0 auf Anfrage)
Ladespannung	Erhaltung 2,275 +/- 0,005 V/Z bei 20 °C; zyklisch 2,35 V/Z bei 20 °C max. 2,4 V/Z ; max. Wechselstromanteil 0,05 C(A)
Elektrolyt	technisch reine Schwefelsäure im Vlies festgelegt
Gasungsventil	EPDM Silikon 1,5 bis 2 psi (10,5-14 kPa) Öffnungsdruck Wiederschließung bei 1 psi (7 kPa)
Anschlüsse	Innengewinde M 6, 16 mm tief, Epoxidharz versiegelt
Anzugsmomente	empfohlenes Drehmoment ist 5 – 7 Nm
Verbinder	Verbinder, Abdeckkappen und weiteres Zubehör Auf Anfrage

accu-profi Solution GmbH & Co. KG

An der Loher Mühle 25
32545 Bad Oeynhausen
beratung@accu-profi.de

Tel. +49 5731 866 555 0
Fax +49 5731 866 555 9
www.accu-profi.de

CT 45 -12C

technische Angaben

	Nennspannung typische Kapazität	12 V 49 Ah	
Abmessungen	Höhe über alles	170 mm	6,69 Inches
	Länge	197 mm	7,76 Inches
	Breite	165 mm	6,50 Inches
	Gewicht	14,2 kg	31,3 lbs

Charakteristik

Kapazität 20 °C (68 °F) bis 1,75 Volt	20 stündig	49,4 Ah
	10 stündig	46,2 Ah
	5 stündig	39,2 Ah
	2 stündig	31,1 Ah
	Innenwiderstand	10 mOhm
Kapazitätskorrektur bei Temperaturschwankungen (20 °C)	40 °C (104 °F)	103%
	20 °C (68 °F)	100%
	0 °C (32 °F)	86%
	-15 °C (5 °F)	65%
Selbstentladung 20 °C (68 °F)	Kapazität nach 1 Monat Lagerung	96%
	Kapazität nach 2 Monaten Lagerung	90%
	Kapazität nach 6 Monaten Lagerung	82%
Max. Kurzschlussstrom		1125 A
Polausführung	Standard	Innengewinde M 6, 16 mm tief
	Optional	Flach- oder Rundpol auf Anfrage
Ladung (Konstantspannung)	Zyklisch	2,35 - 2,40 V/Z (20-25 °C)
	Erhaltung	2,275 +/- 0,005 V/Z (20-25 °C)

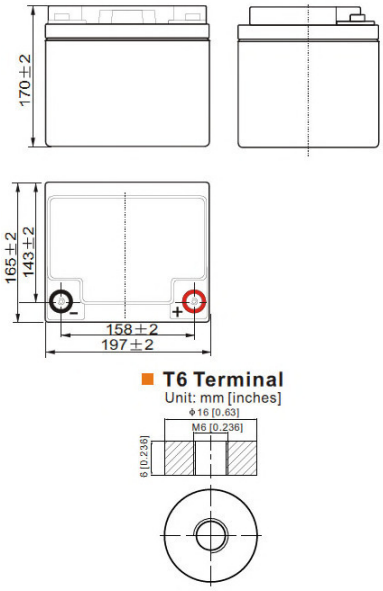

Konstant Entladung – Watt pro Zelle bei 20-25 °C

Entl.V pro Zelle	5 M	10 M	15 M	20 M	30 M	60 M	2 hr	3 hr	4 hr	5 hr	6 hr	8 hr	10 hr	20 hr
1,85	127	100	85,1	76,0	63,4	42,4	27,6	20,8	17,1	14,4	12,7	10,2	8,79	4,70
1,80	146	113	95,0	83,5	68,6	44,6	29,6	22,3	18,1	15,2	13,4	10,7	9,04	4,84
1,75	166	128	106	91,8	74,2	48,5	30,6	23,1	18,7	15,6	13,8	11,0	9,25	4,95
1,70	185	143	116	100	80,3	50,9	32,0	24,1	19,4	16,3	14,3	11,4	9,52	5,03
1,65	193	149	122	104	83,4	51,9	32,8	24,8	-	-	-	-	-	-

Konstant Entladung – Ampere bei 20-25 °C

Entl.V pro Zelle	5 M	10 M	15 M	20 M	30 M	60 M	2 hr	3 hr	4 hr	5 hr	6 hr	8 hr	10 hr	20 hr
1,85	67,5	52,7	44,3	39,3	32,6	21,5	13,9	10,5	8,58	7,22	6,3	5,07	4,36	2,33
1,80	78,5	60,2	49,7	43,4	35,4	22,7	15,0	11,3	9,12	7,65	6,70	5,34	4,50	2,41
1,75	89,7	68,4	56,0	48,0	38,5	24,8	15,6	11,7	9,43	7,83	6,91	5,52	4,62	2,47
1,70	101	77,3	62,2	53,0	42,0	26,2	16,4	12,3	9,86	8,28	7,24	5,75	4,80	2,53
1,65	108	83,0	66,6	56,4	44,3	27,1	17,0	12,8	-	-	-	-	-	-

Amperestunden bei 20-25 °C

Entl.V pro Zelle	1 hr	2 hr	3 hr	4 hr	5 hr	6 hr	8 hr	10 hr	20 hr
1,85	21,5	27,9	31,4	34,3	36,1	37,9	40,6	43,6	46,5
1,80	22,7	29,9	33,8	36,5	38,3	40,2	42,7	45,0	48,2
1,75	24,8	31,1	35,1	37,7	39,2	41,5	44,1	46,2	49,4
1,70	26,2	32,8	36,9	39,4	41,4	43,4	46,0	48,0	50,6
1,65	27,1	34,0	38,4	-	-	-	-	-	-

Stand 02/2014 Technische Änderungen vorbehalten